nipple
https://pipe-nipple.com

SGP-VA 規格両長ニップル 40A-65L

図面番号 c1-m5-0-s1-size40-65

※本図面の記載内容については予告なく変更することがあります

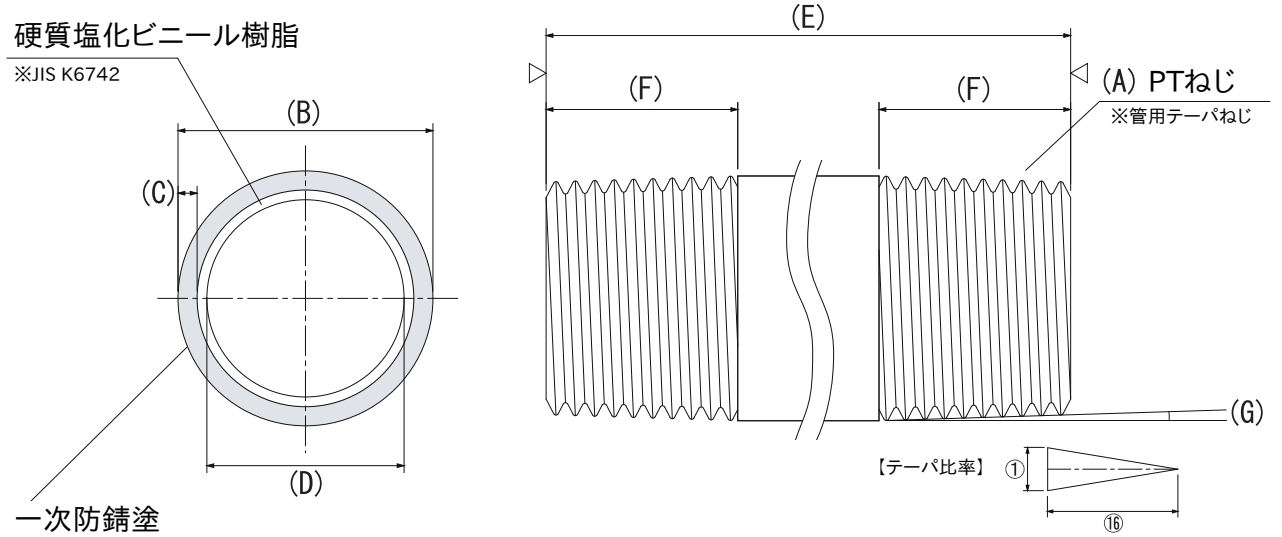

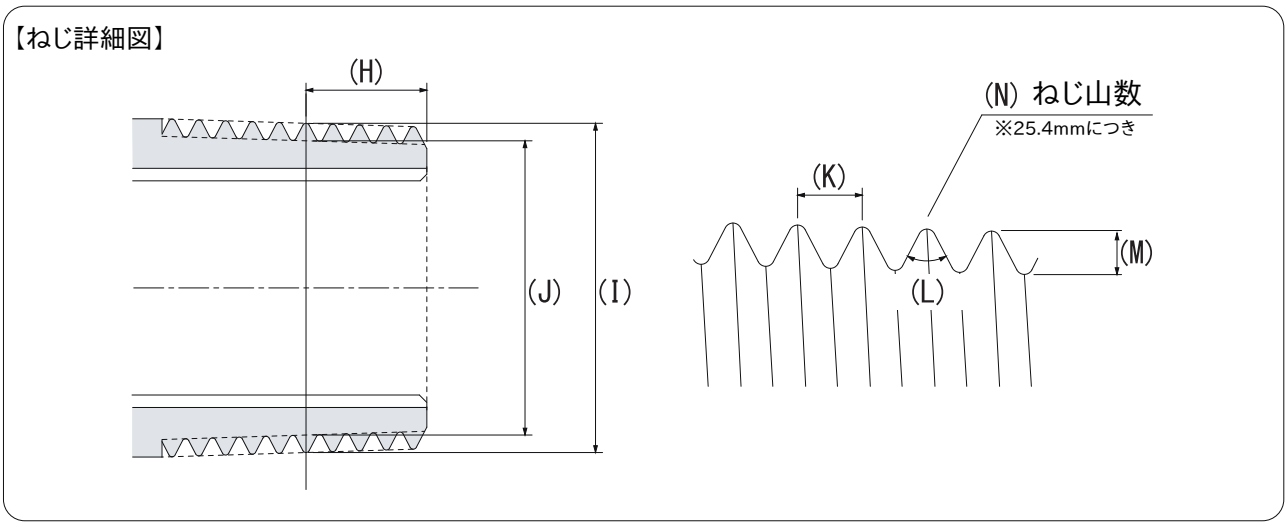

※寸法単位はmmとする

A	サイズ	40A(11/2B)
B	外径(Φ)	48.6
C	肉厚(t)	3.5
D	内径(Φ)	38.6
E	全長	65
F	ねじ寸法	24.5
G	テーパ角	1.7899°
H	有効ねじ寸法	12.7
I	有効山径(Φ)	47.803
J	有効谷径(Φ)	44.845
K	ねじピッチ	2.3091
L	ねじ山の角度	55°
M	ねじ山の高さ	1.479
N	ねじ山数	11山

仕様

(1)ねじ部は「JIS BO203規格」
(2)公差の指示無し所は、一般公差に準ずる
(3)原管は、一般配管用炭素鋼管 黒(JIS G3452)
(4)外面は、一次防錆塗装付き
(5)内面は、硬質塩化ビニール樹脂コーティング

備考欄

入り数は大箱70個、小箱35個になります。

Copyright © 2011 nipple. All rights reserved.