nipple
https://pipe-nipple.com

SGP-VD 規格両長ニップル 25A-75L

図面番号 c1-m6-0-s1-size25-75

※本図面の記載内容については予告なく変更することがあります

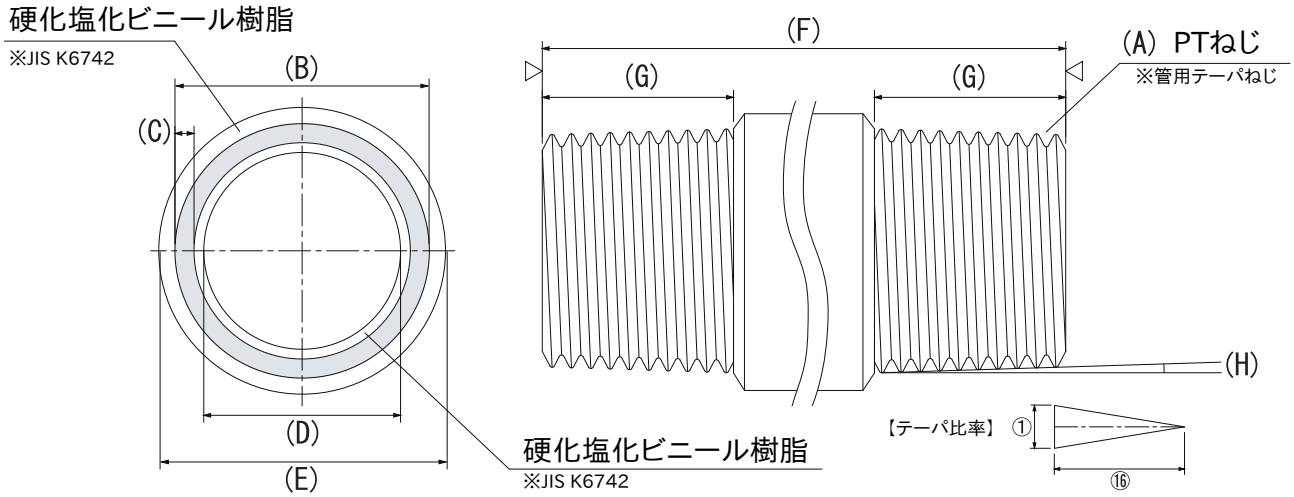

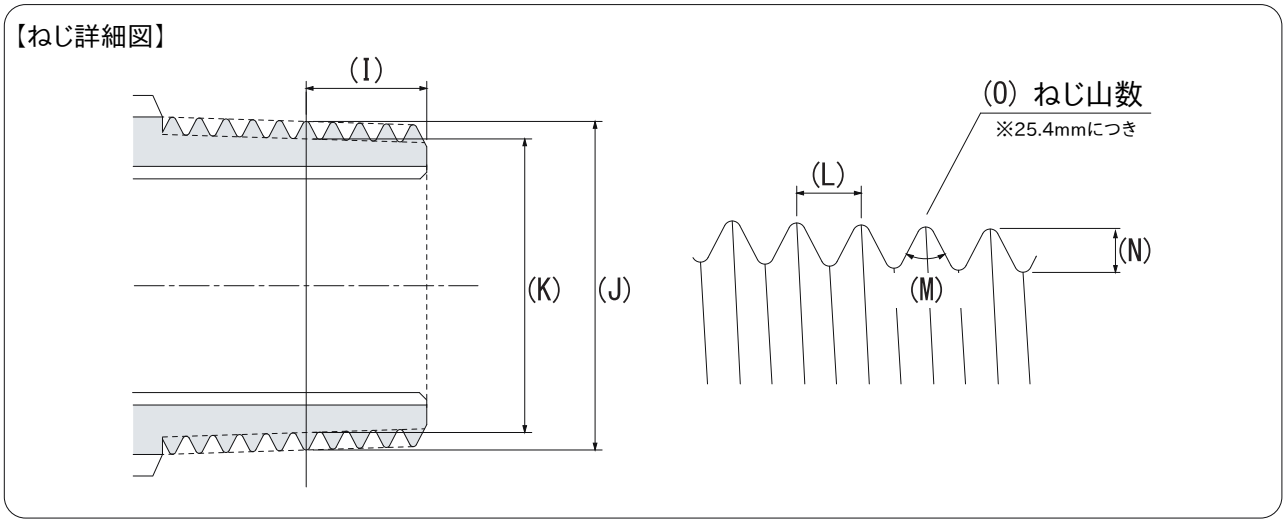

※寸法単位はmmとする

A	サイズ	25A(1B)
B	外径(Φ)	34.0
C	肉厚(t)	3.2
D	内径(Φ)	24.6
E	被覆外径(Φ)	37.8
F	全長	75
G	ねじ寸法	20.5
H	テーパ角	1.7899°
I	有効ねじ寸法	10.39
J	有効山径(Φ)	33.249
K	有効谷径(Φ)	30.291
L	ねじピッチ	2.3091
M	ねじ山の角度	55°
N	ねじ山の高さ	1.479
O	ねじ山数	11山

仕様
(1)ねじ部は「JIS BO203規格」
(2)公差の指示無し所は、一般公差に準ずる
(3)原管は、一般配管用炭素鋼管 黒(JIS G3452)
(4)外面は、硬質塩化ビニール樹脂コーティング
(5)内面は、硬質塩化ビニール樹脂コーティング

備考欄
入り数は大箱56個、小箱28個になります。

Copyright © 2011 nipple. All rights reserved.